rozwinięcie ścian wc
skala 1:50

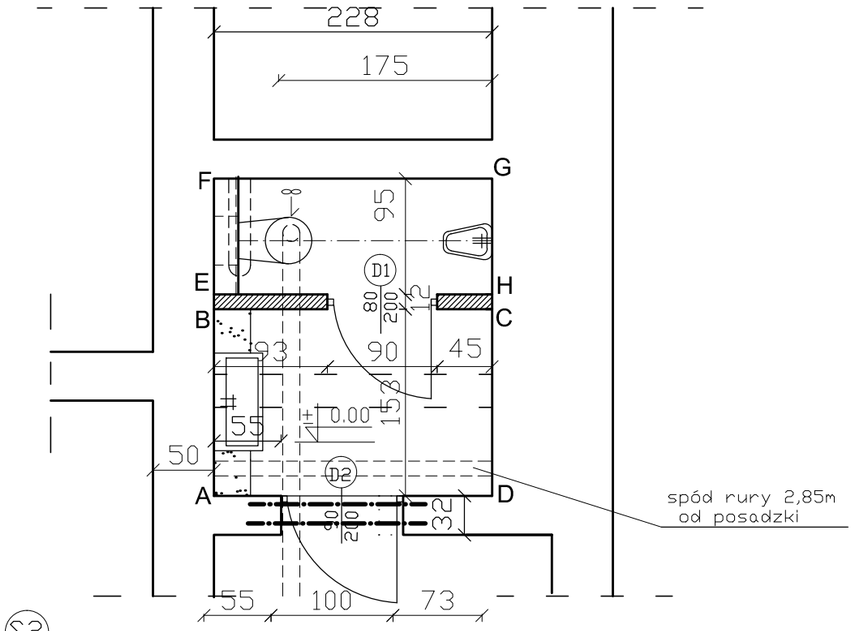

OZNACZENIA:

1 - płytka ścienna BLINK GREY 30,8x60,8cm (TUBĄDZIN -DOMINO)

2 - płytka ścienna BLINK GRAPHITE 30,8x60,8cm (TUBĄDZIN -DOMINO)

3 - płytka ścienna BLINK GREY STR. 30,8x60,8cm (TUBĄDZIN -DOMINO)

4 - listwa STEEL 5x60,8cm (TUBĄDZIN -DOMINO)

S2 - sufit kartonowo-gipsowy w poziomie 2,58m od posadzki

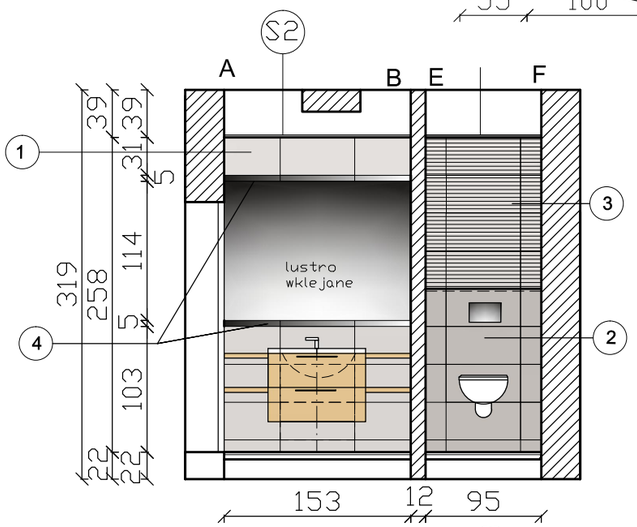

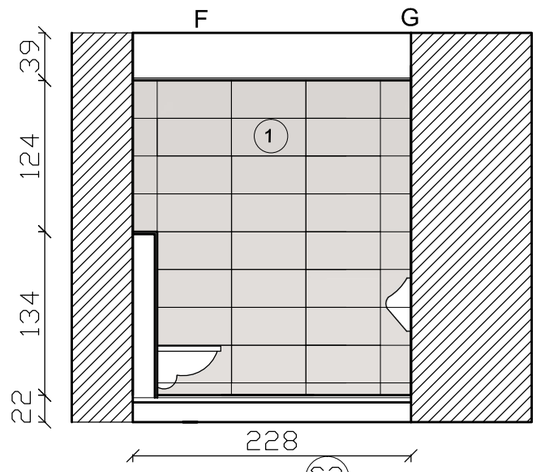

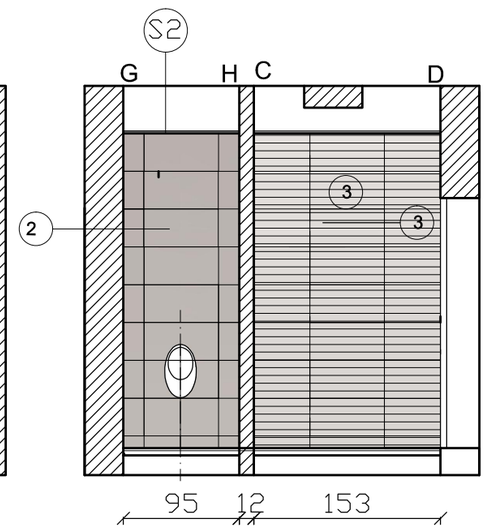

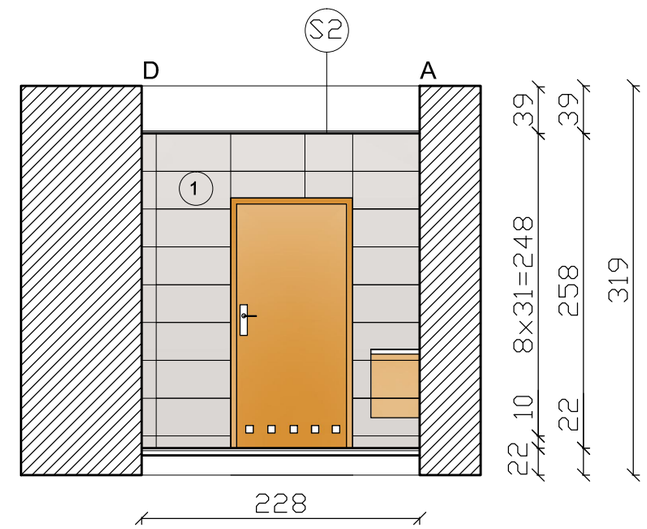

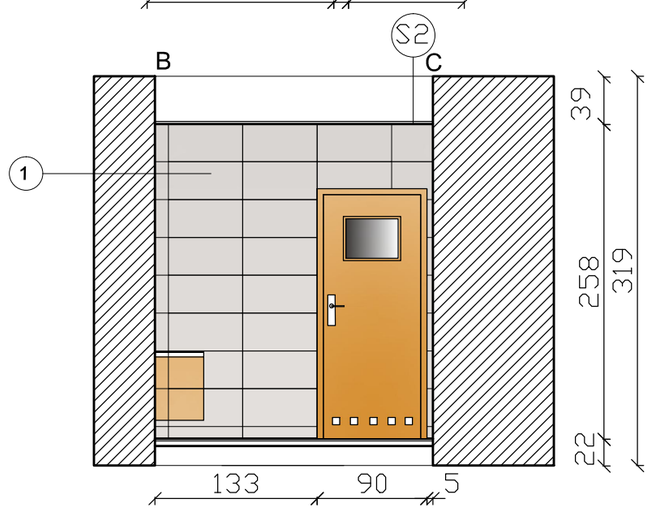

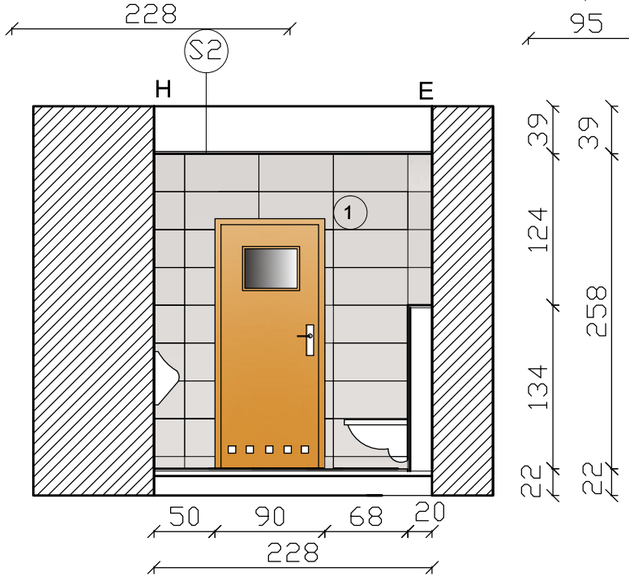

Nazwa obiektu	Wybrane pomieszczenia na paterze budynku ROSiR			
Adres obiektu	35-010 Rzeszów, ul. Ks. Jałowego 23			
Nazwa rysunku	Rozwinięcie ścian WC			Nr rys. 6
Projektanci	Imię i nazwisko	specjalność i nr uprawnień	data opracowania	skala 1:50
				podpis
projektował:	mgr inż. Krzysztof Detyna	B - 17 / 82	10.2020	